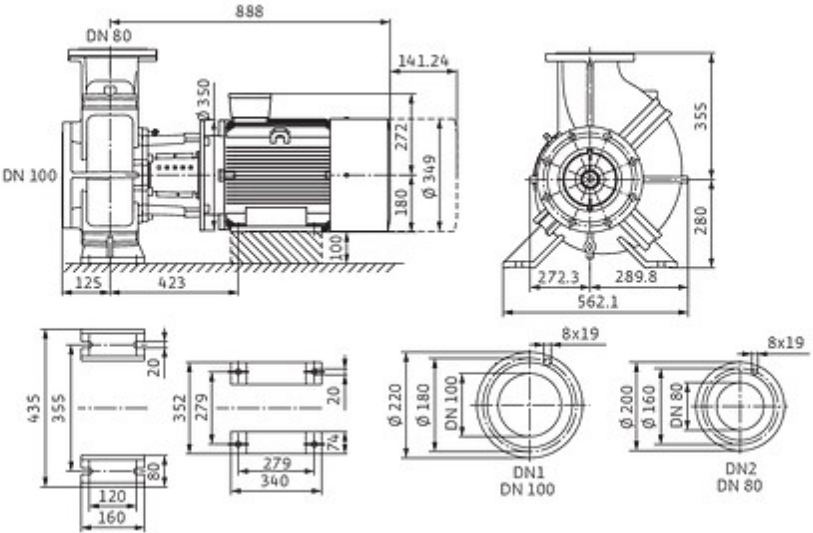
888
DN 80
141.24
350
272
DN 100
180
Ø 349
100
125
423
355
280
272.3
289.8
562.1
8x19
435
355
20
352
279
20
74
80
279
340
120
160
Ø 220
Ø 180
DN 100
DN1
DN 100
8x19
Ø 200
Ø 160
DN 80
DN2
DN 80